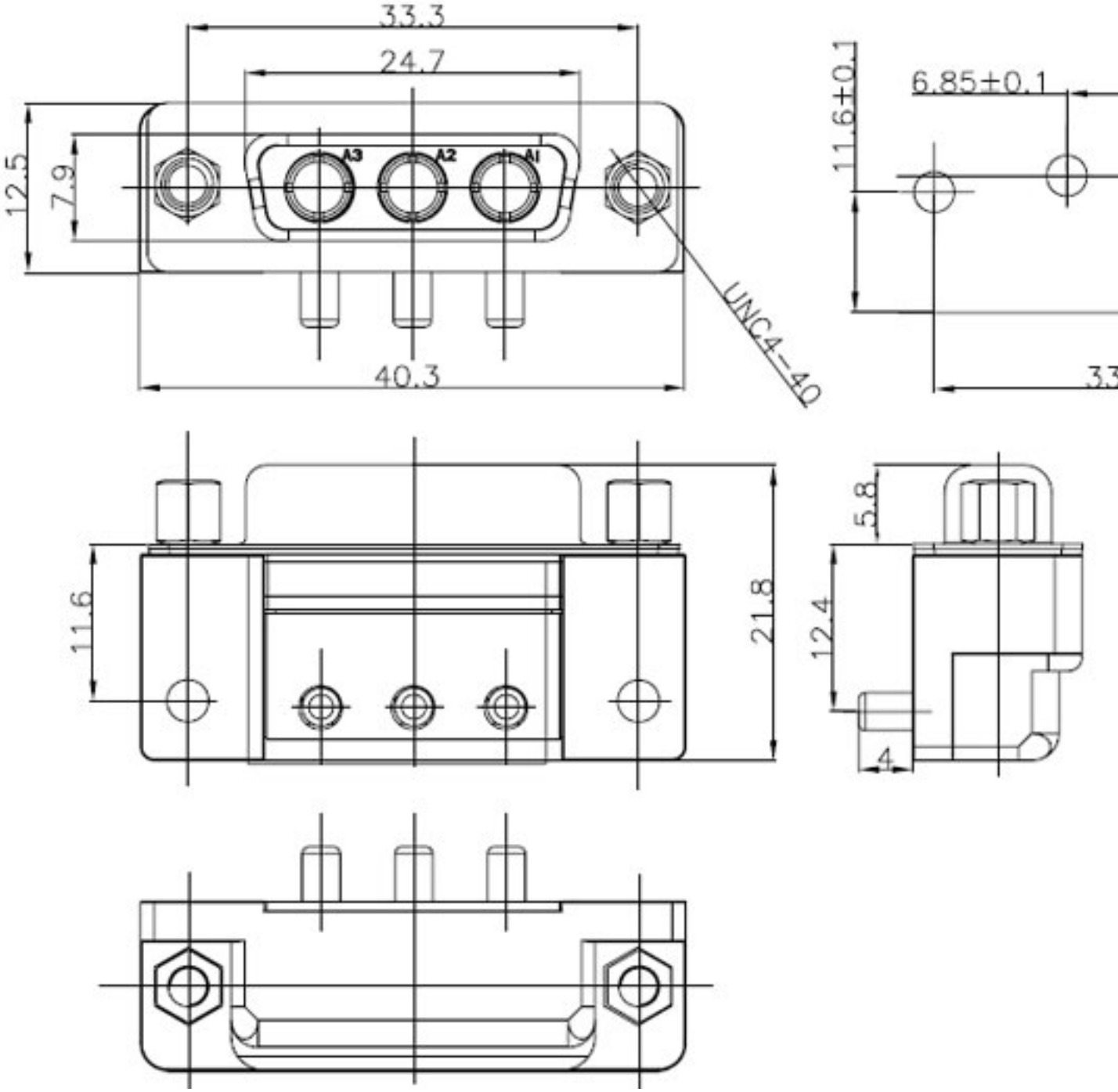

□□□□PDF□□□□□□□□□DMP3-3W3S-73-SZPRETEK (333.49 kB)

D□□□□□□□□□□□□□□□□、□□□□□□□□□□□□□□□□、□□、□□、□□、□□、□□□□□□□。

□□□□D□□□□□□□□