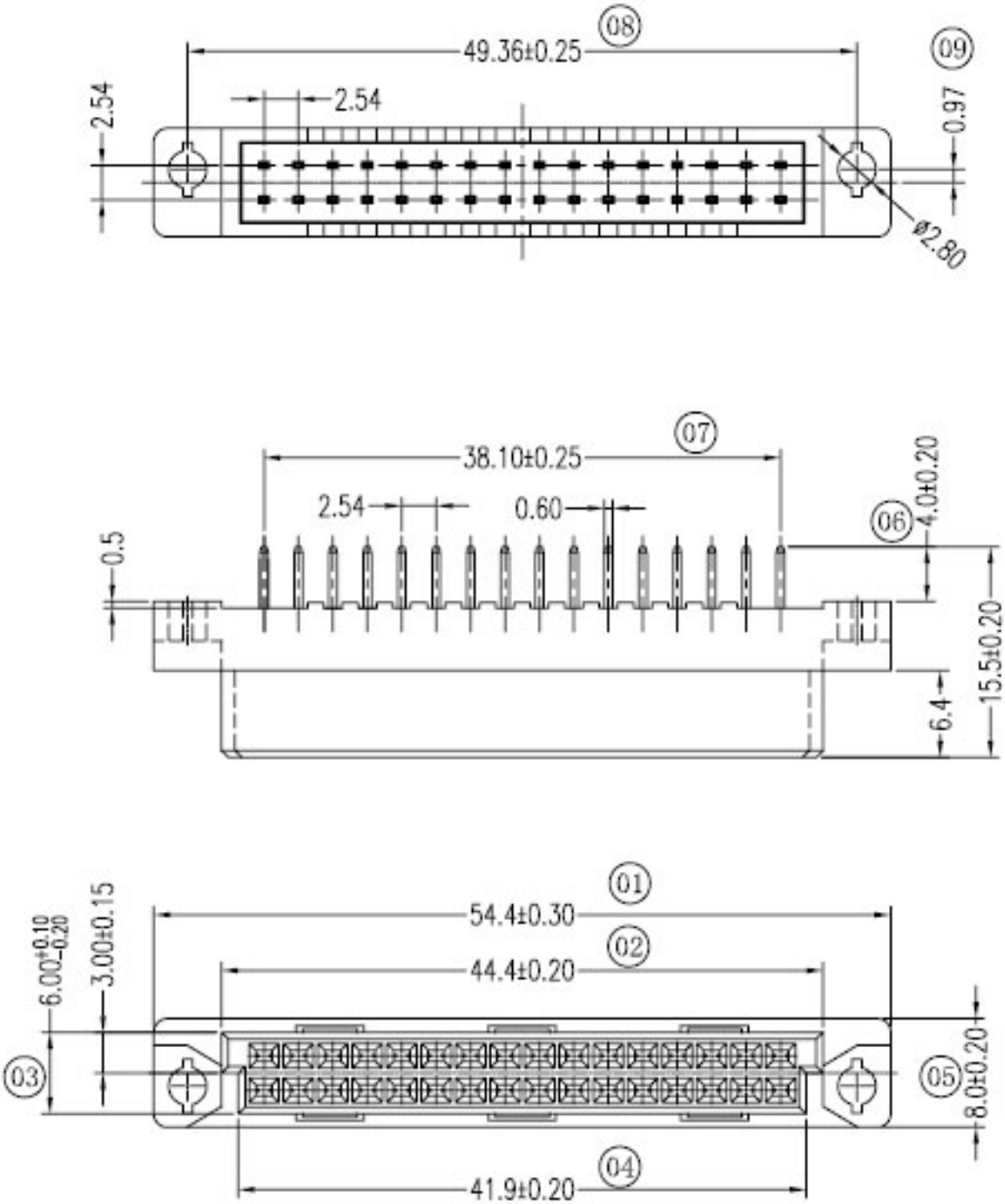
08
49.36±0.25
09
2.54
2.54
0.97
ø2.80
07
38.10±0.25
2.54
0.60
06
4.0±0.20
0.5
15.5±0.20
6.4
01
54.4±0.30
02
44.4±0.20
6.00+0.10 -0.20
3.00±0.15
03
05
8.0±0.20
04
41.9±0.20

□□□□□6032232251,□□□DIN41612□□□□□□□□□□□:□□□□□□□□,□□□□□□□,□□□,□□□□,□□,□□,□□□□□□□□□□□□□□