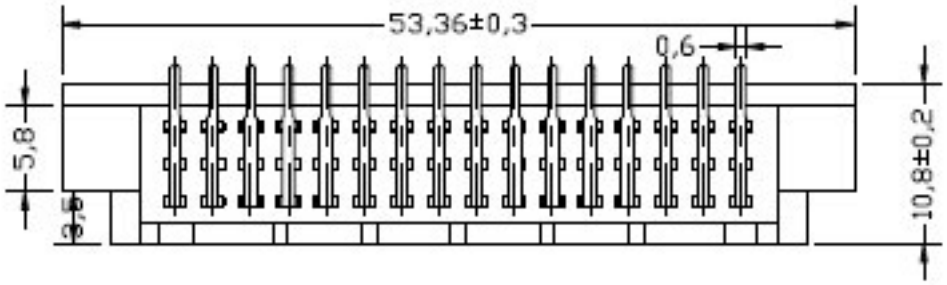
53,36±0,3
0,6
5,8
3,5
10,8±0,2

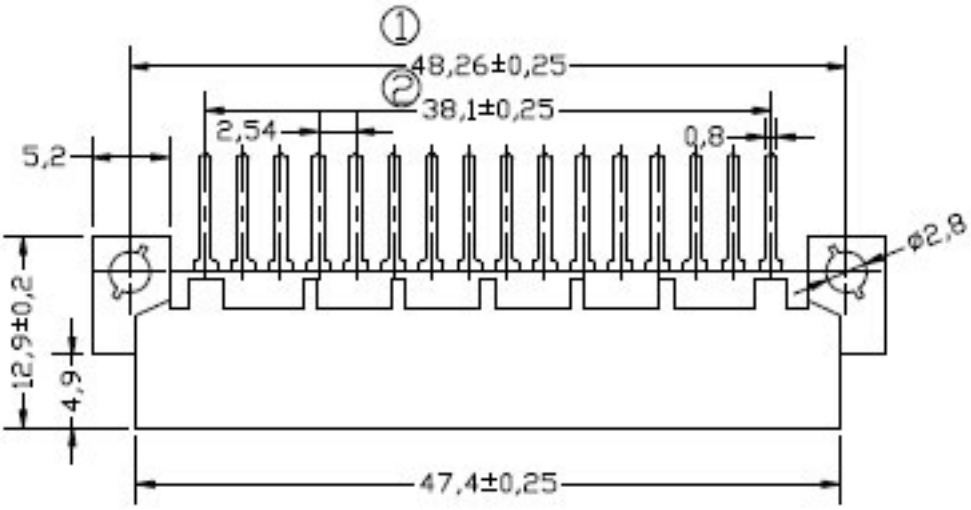
①
48,26±0,25
②
38,1±0,25
2,54
0,8
5,2
φ2,8
12,9±0,2
4,9
47,4±0,25

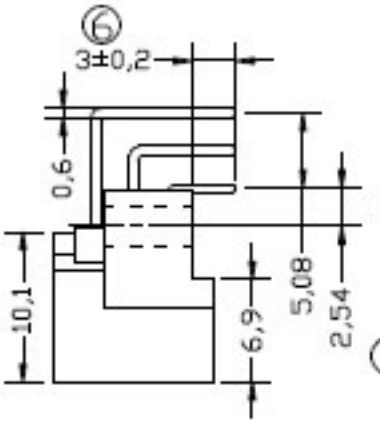
⑥
3±0,2
0,9
10,1
6,9
5,08
2,54

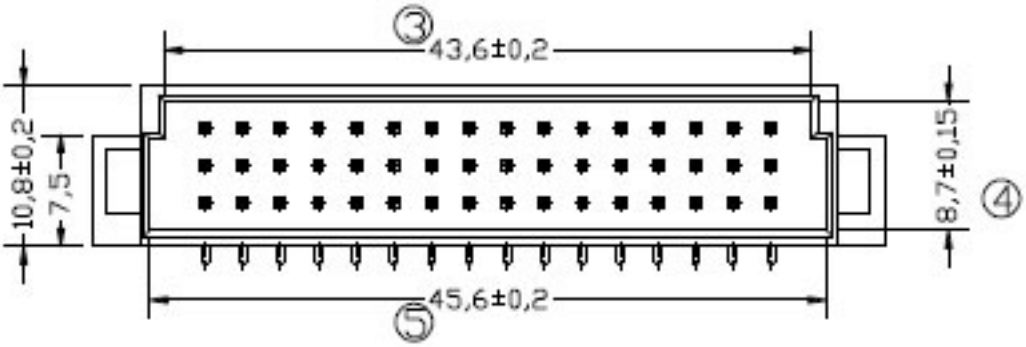
③
43,6±0,2
10,8±0,2
7,5
8,7±0,15
④
45,6±0,2
⑤

□□□□□6032348171,□□□DIN41612□□□□□□□□□□□:□□□□□□□□,□□□□□□□,□□□,□□□□,□□,□□,□□□□□□□□□□□□□