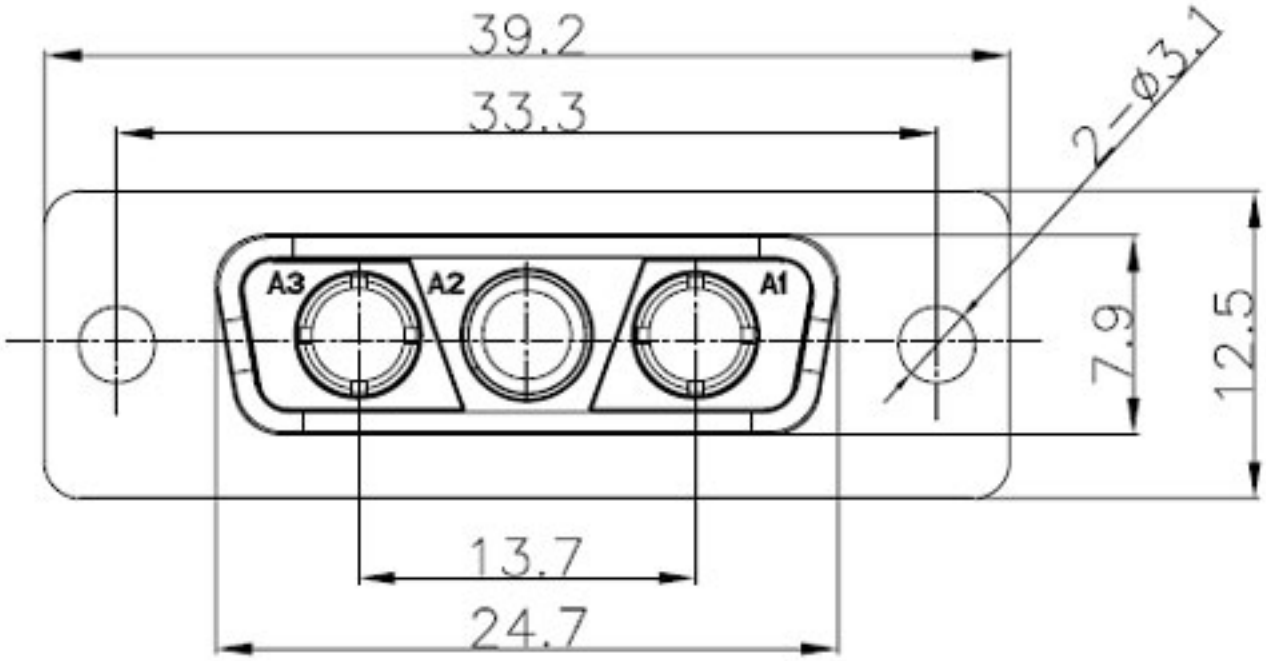

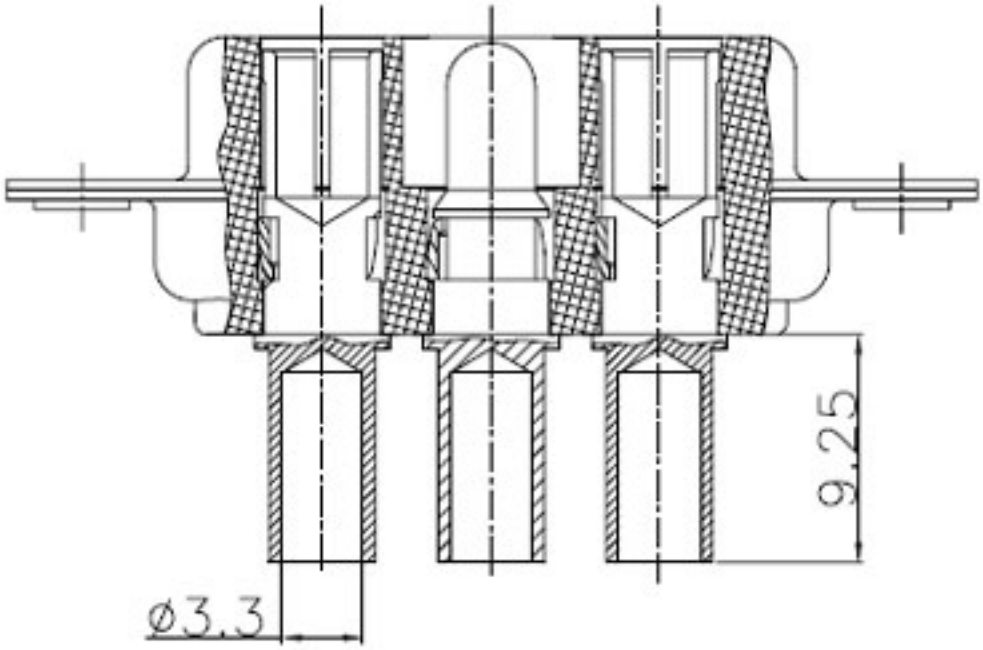

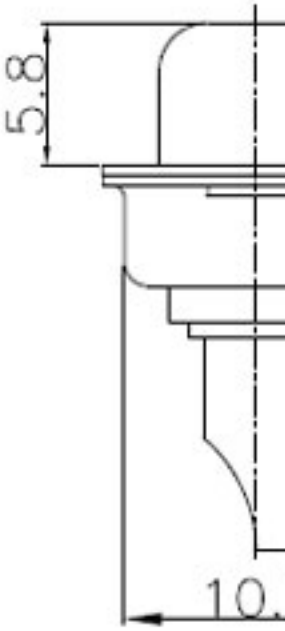

□□□□PDF□□□□□□□□DMP1-3V3K-03-SZPRETEK (316.01 kB)

D□□□□□□□□□□□□□□□□、□□□□□□□□□□□□□□□□、□□、□□、□□、□□、□□□□□□□。

□□□□**D**□□□□□□□□