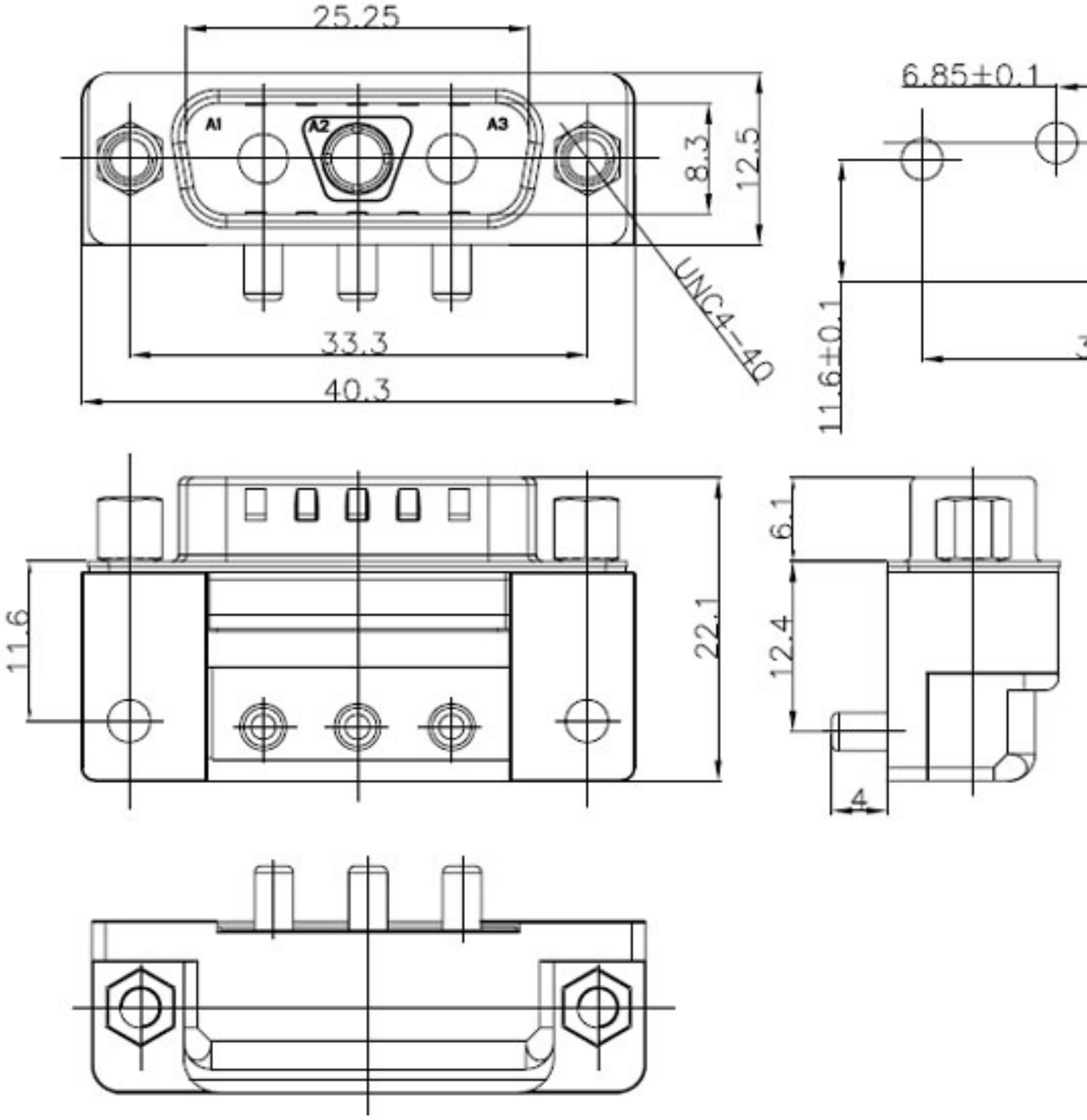
25.25
A1
A2
A3
8.3
12.5
UNC4-40
33.3
40.3
6.85±0.1
11.6±0.1
11.6
22.1
6.1
12.4
4

D□□□□□□□□□□□□□□□□、□□□□□□□□□□□□□□□□、□□、□□、□□、□□、□□□□□□□。

□□□□D□□□□□□□□