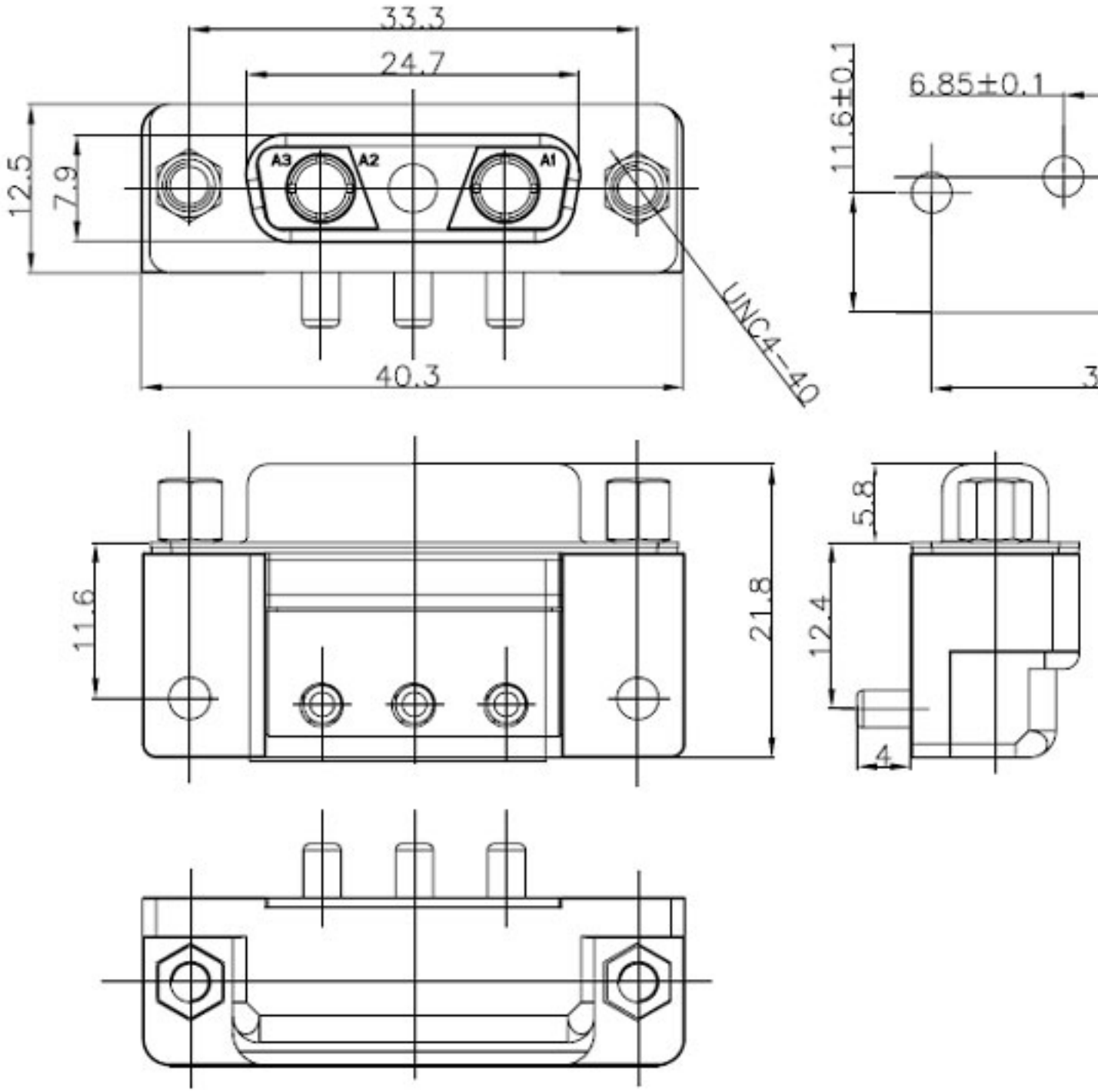

□□□□PDF□□□□□□□□DMP3-3V3K-73-SZPRETEK (335.27 kB)

D□□□□□□□□□□□□□□□□、□□□□□□□□□□□□□□□□、□□、□□、□□、□□、□□□□□□□。

□□□□D□□□□□□□□