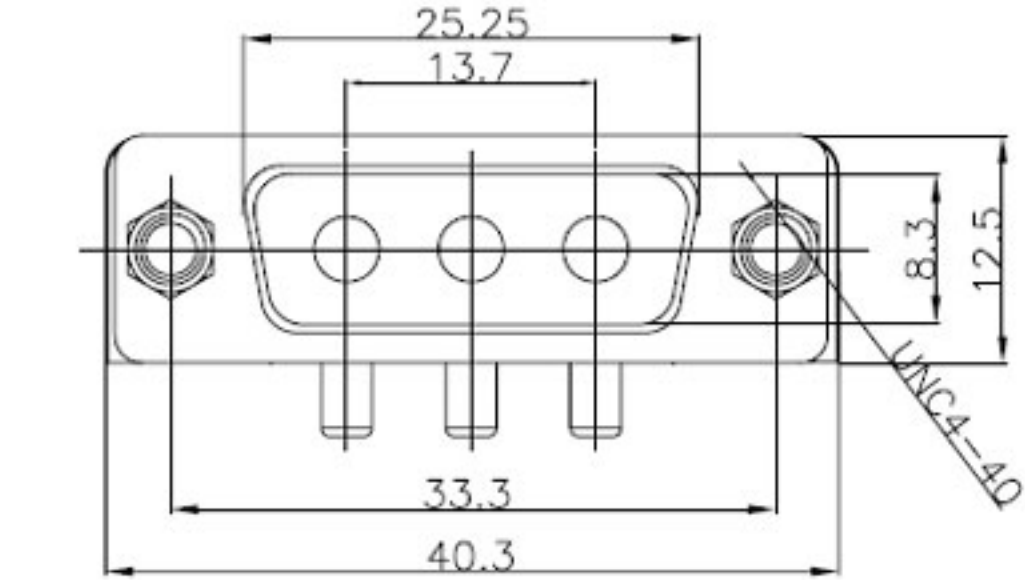


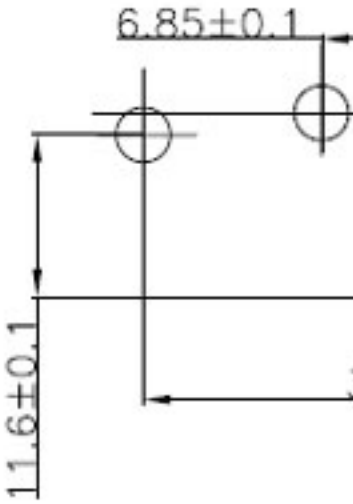


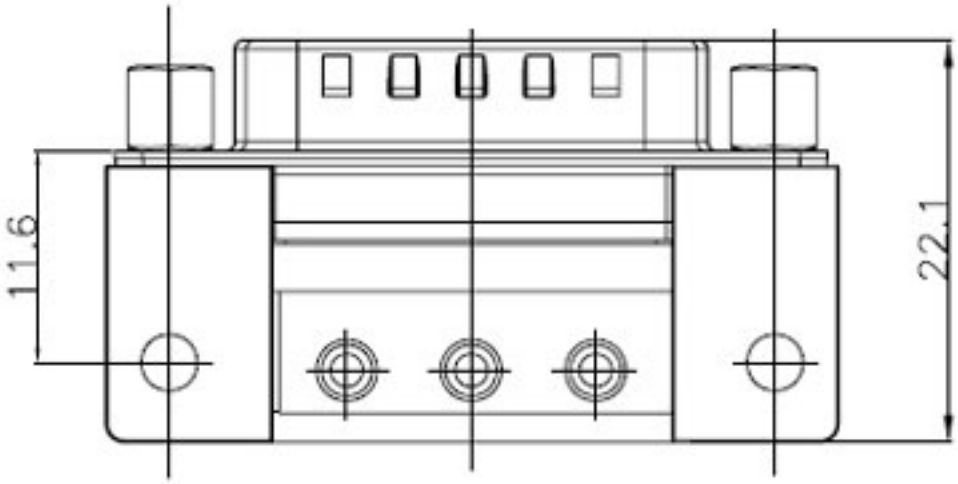


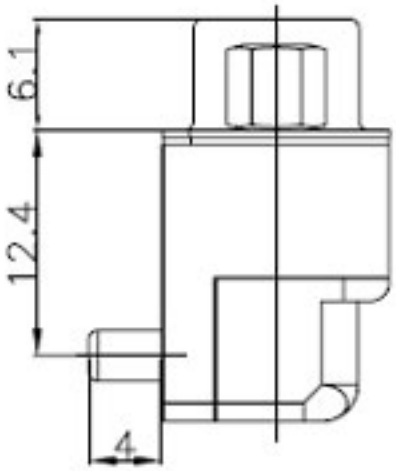


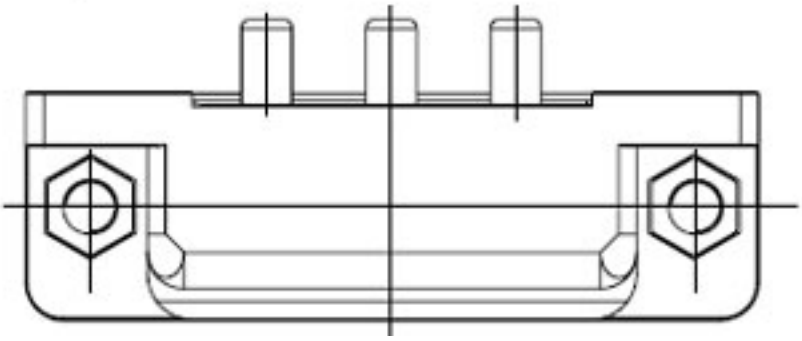

□□□□PDF□□□□□□□□□DMP3-3W3P-73-SZPRETEK (329.35 kB)

D□□□□□□□□□□□□□□□□、□□□□□□□□□□□□□□□□、□□、□□、□□、□□、□□□□□□□。

□□□□D□□□□□□□□